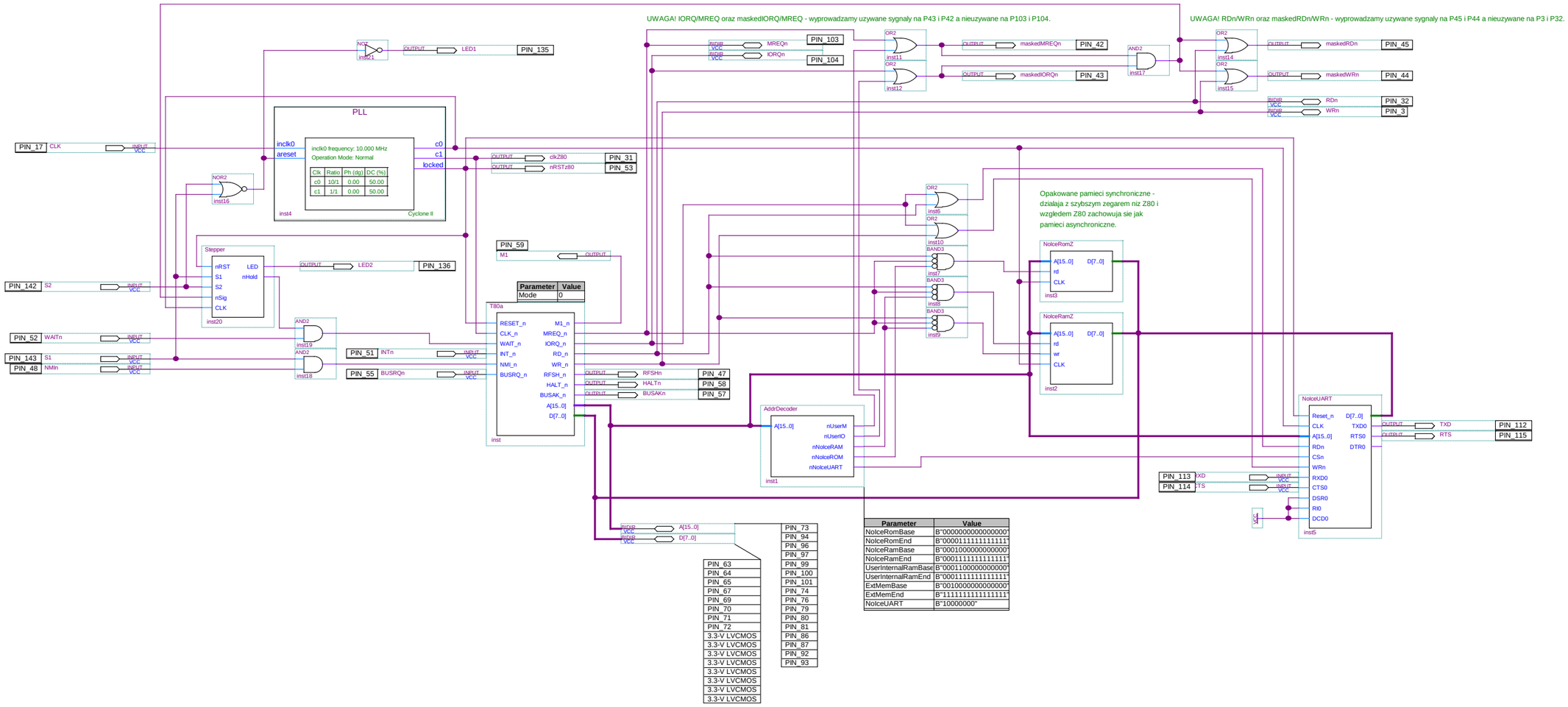
UWAGA! IORQ/MREQ oraz maskedIORQ/MREQ - wyprowadzamy uzywane sygnaly na P43 i P42 a nieuzywane na P103 i P104.
UWAGA! RDn/WRn oraz maskedRDn/WRn - wyprowadzamy uzywane sygnaly na P45 i P44 a nieuzywane na P3 i P32.
Opakowane pamieci synchroniczne - dzialaja z szybszym zegarem niz Z80 i wzgledem Z80 zachowuja sie jak pamieci asynchroniczne.
PLL
inclk0 frequency: 10.000 MHz
Operation Mode: Normal
Clk | Ratio | Ph (dg) | DC (%)
c0 | 10/1 | 0.00 | 50.00
c1 | 1/1 | 0.00 | 50.00
Cyclone II
Stepper
T80a
Parameter | Value
Mode | 0
AddrDecoder
NoIceRomZ
NoIceRamZ
NoIceUART
Parameter | Value
NoIceRomBase | B"0000000000000000"
NoIceRomEnd | B"0000111111111111"
NoIceRamBase | B"0001000000000000"
NoIceRamEnd | B"0001111111111111"
UserInternalRamBase | B"0001100000000000"
UserInternalRamEnd | B"0001111111111111"
ExtMemBase | B"0010000000000000"
ExtMemEnd | B"1111111111111111"
NoIceUART | B"10000000"
PIN_17 CLK
PIN_142 S2
PIN_52 WAITn
PIN_143 S1
PIN_48 NMIn
PIN_135 LED1
PIN_136 LED2
PIN_51 INTn
PIN_55 BUSRQn
PIN_59 M1
PIN_31 clkZ80
PIN_53 nRSTz80
PIN_103 MREQn
PIN_104 IORQn
PIN_42 maskedMREQn
PIN_43 maskedIORQn
PIN_45 maskedRDn
PIN_44 maskedWRn
PIN_32 RDn
PIN_3 WRn
PIN_47 RFSHn
PIN_58 HALTn
PIN_57 BUSAKn
PIN_112 TXD
PIN_115 RTS
PIN_113 RXD
PIN_114 CTS
A[15..0]
D[7..0]
PIN_63
PIN_64
PIN_65
PIN_67
PIN_69
PIN_70
PIN_71
PIN_72
PIN_73
PIN_94
PIN_96
PIN_97
PIN_99
PIN_100
PIN_101
PIN_74
PIN_76
PIN_79
PIN_80
PIN_81
PIN_86
PIN_87
PIN_92
PIN_93
3.3-V LVCMOS